EVO 252 - 4P

SPARE PARTS CATALOGUE
ERSATZTEILKATALOG
CATALOGUE PIECES DETACHEES
CATALOGO PARTI RICAMBIO
CATALOGO DE PIEZAS DE RECAMBIO
CATALOGO PECAS DE REPOSICAO

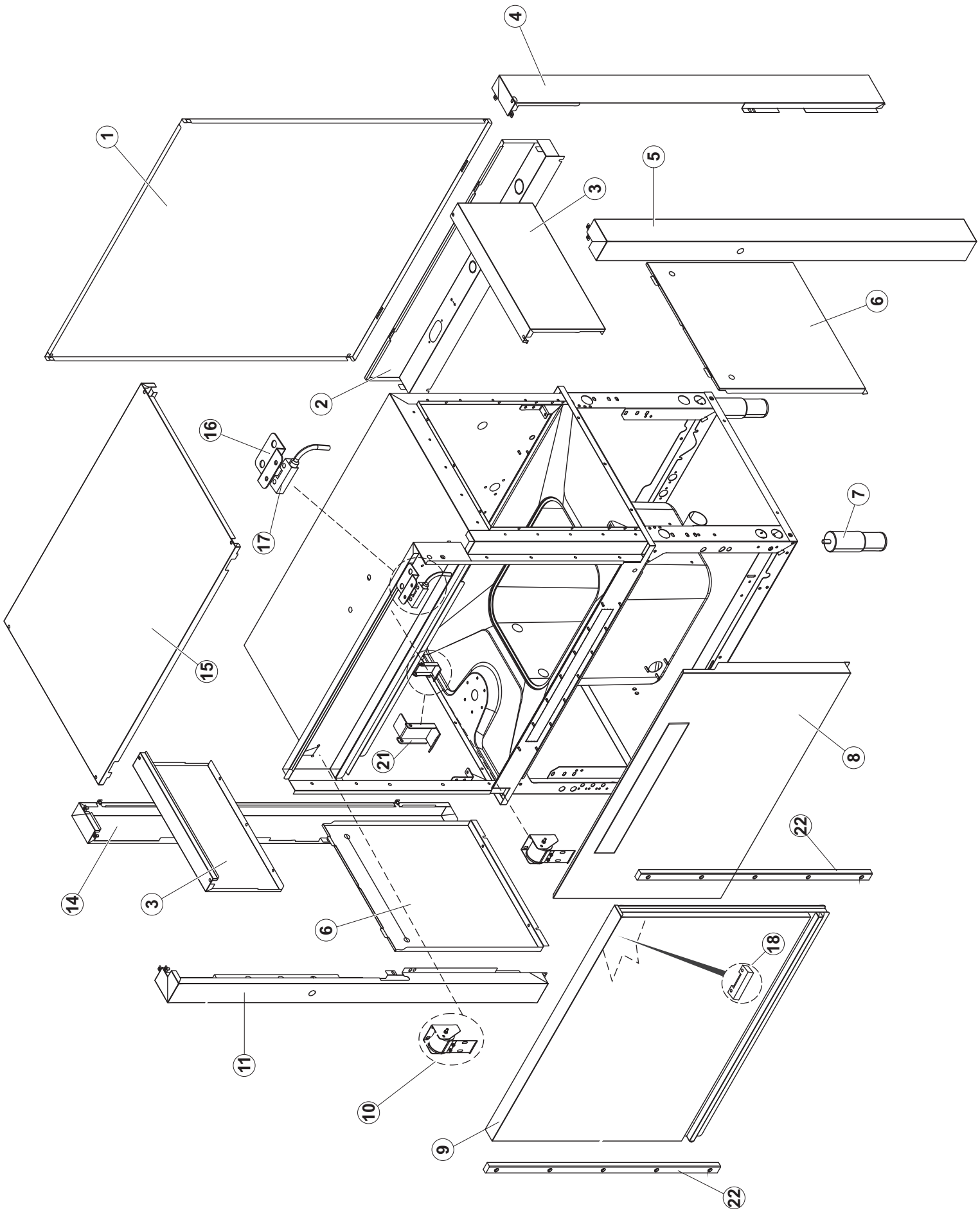
4
1
5
3
6
2
16
7
17
15
21
8
22
14
3
6
18
11
10
9
22

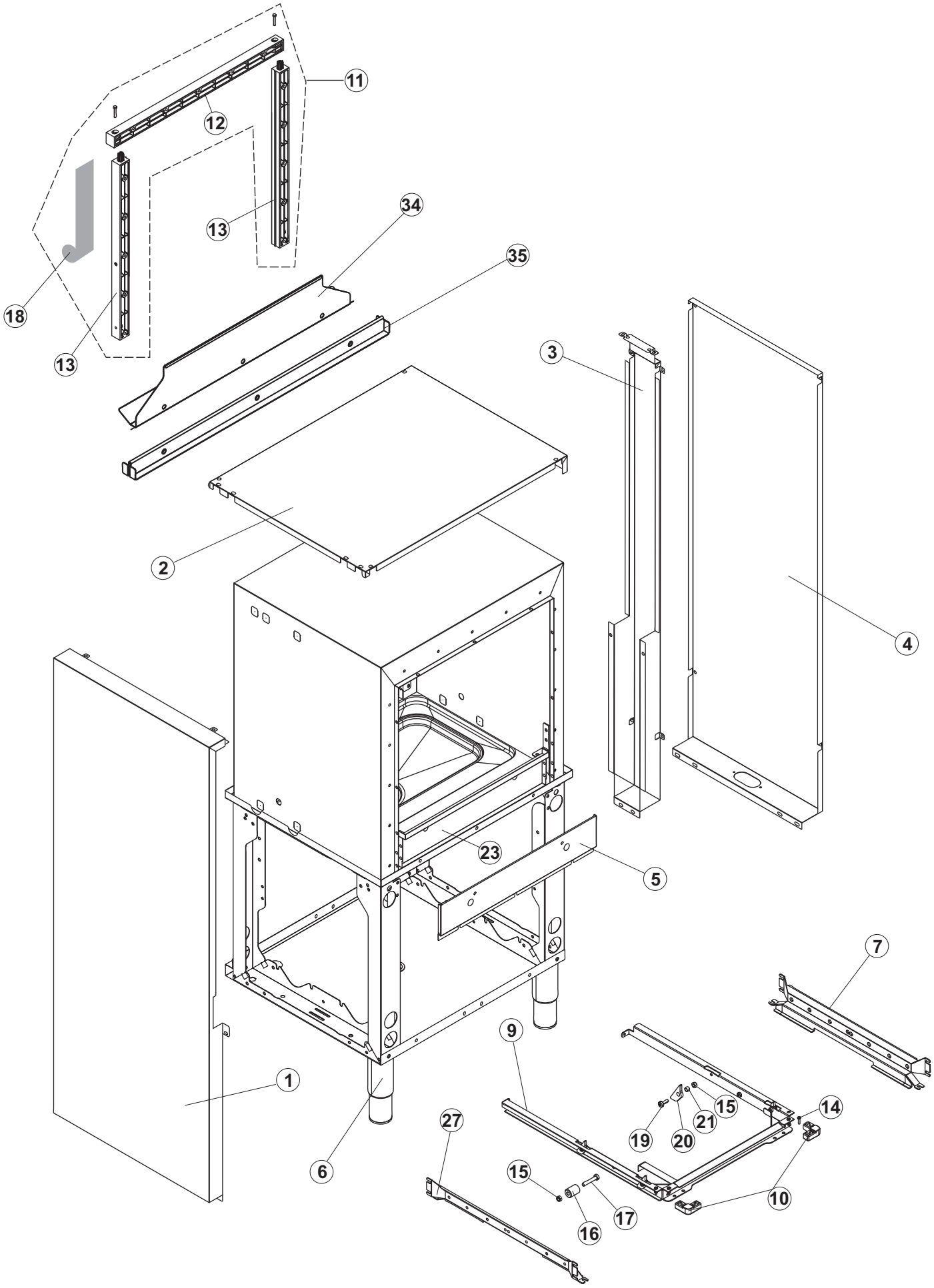
11
12
13
34
35
18
13
3
2
4
23
5
7
9
1
15
21
14
19
20
27
6
15
17
10
16

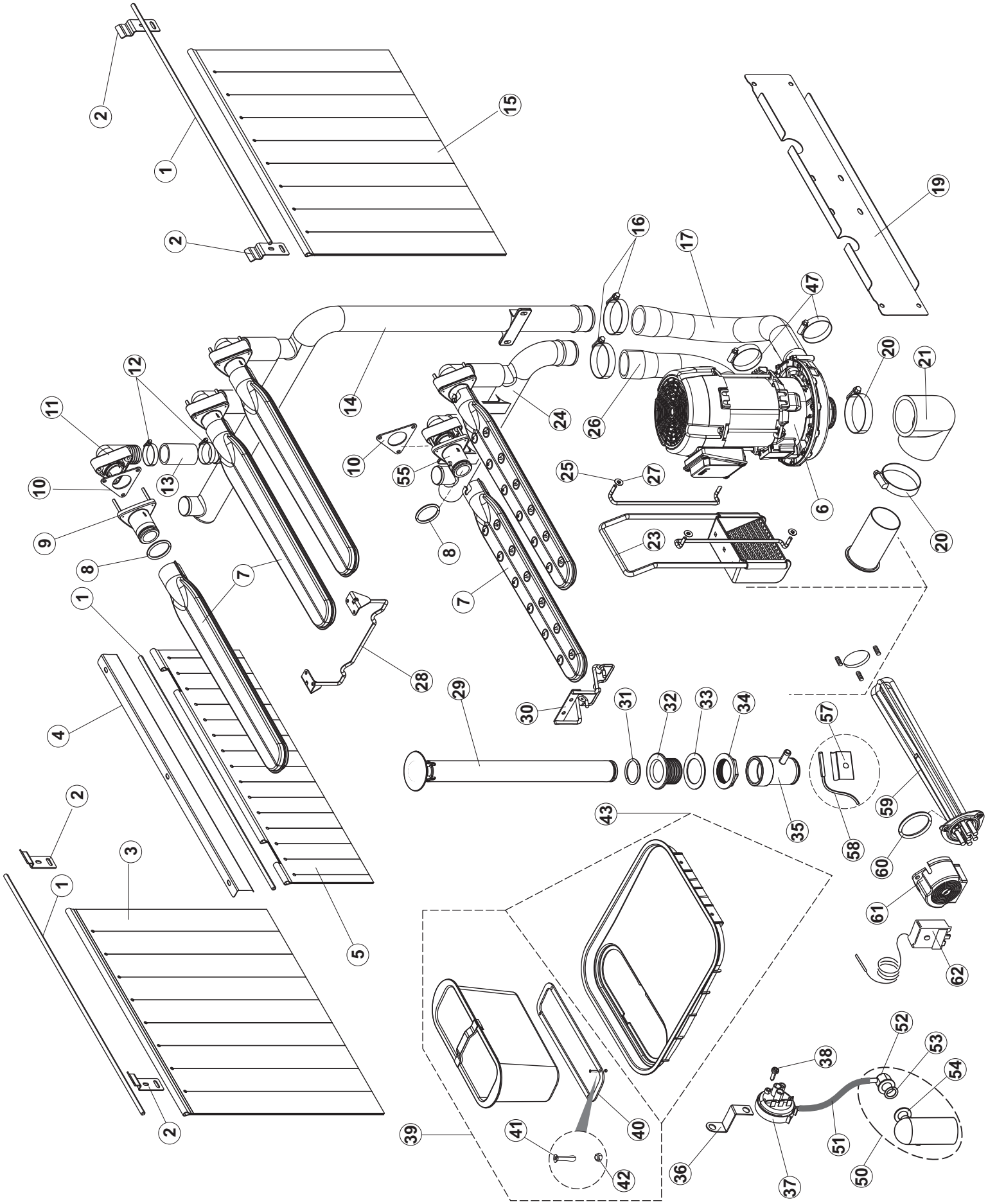
2
1
15
2
19
16
17
47
20
21
12
11
14
24
26
10
55
25
27
6
13
10
9
8
8
23
20
7
7
1
28
29
30
31
32
33
34
57
4
35
58
59
2
43
60
3
1
61
5
62
52
53
38
54
39
41
40
51
36
37
50
42
2

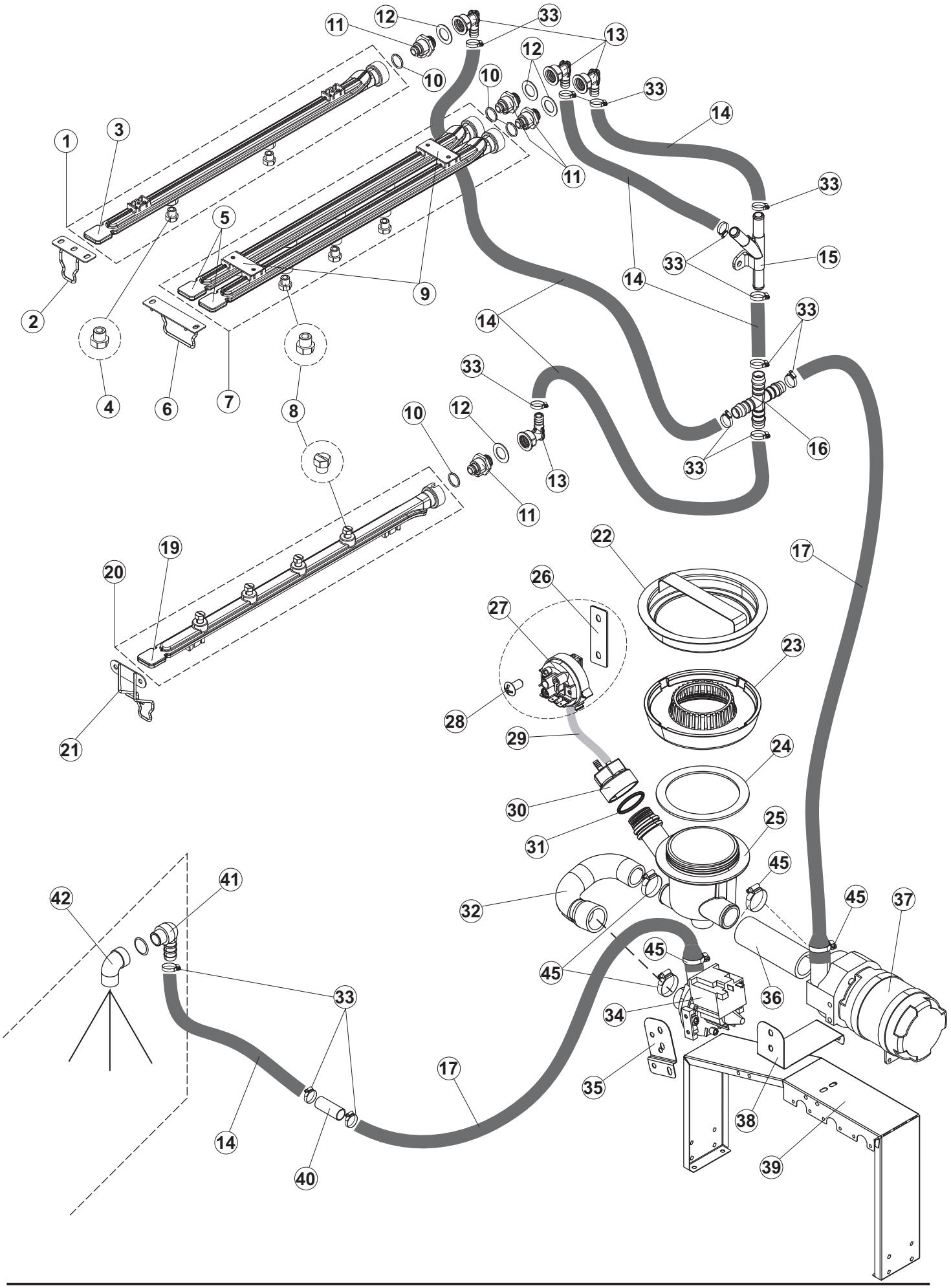
1
2
3
4
5
6
7
8
9
10
11
12
13
14
15
16
17
19
20
21
22
23
24
25
26
27
28
29
30
31
32
33
34
35
36
37
38
39
40
41
42
45

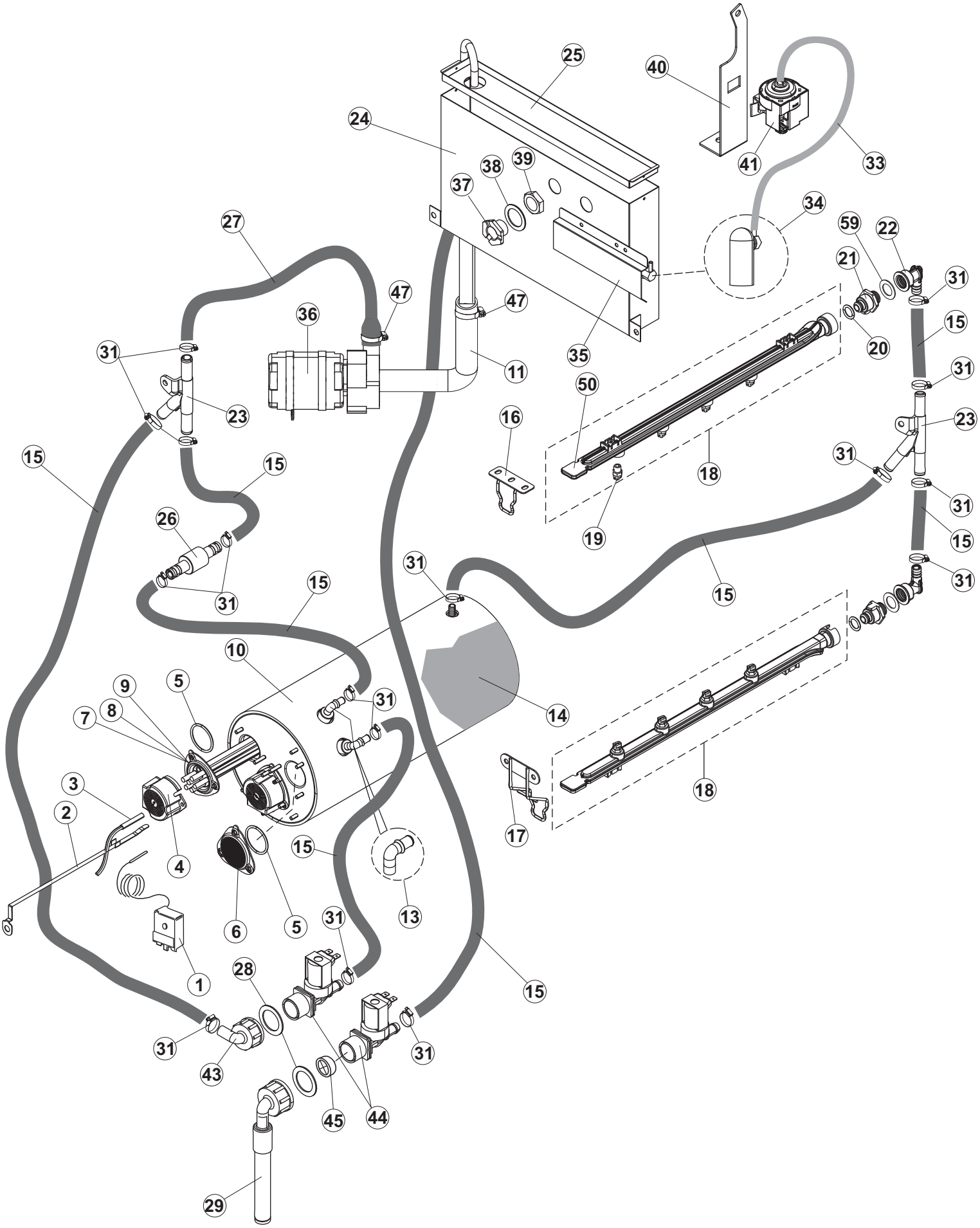
25
40
24
41
33
38
39
37
34
27
59
22
21
31
47
47
36
15
20
31
35
11
50
23
16
31
23
15
15
18
31
31
19
15
26
31
31
15
15
31
10
14
9
5
31
8
7
18
3
2
17
4
15
13
6
5
31
1
28
15
31
31
43
45
44
29

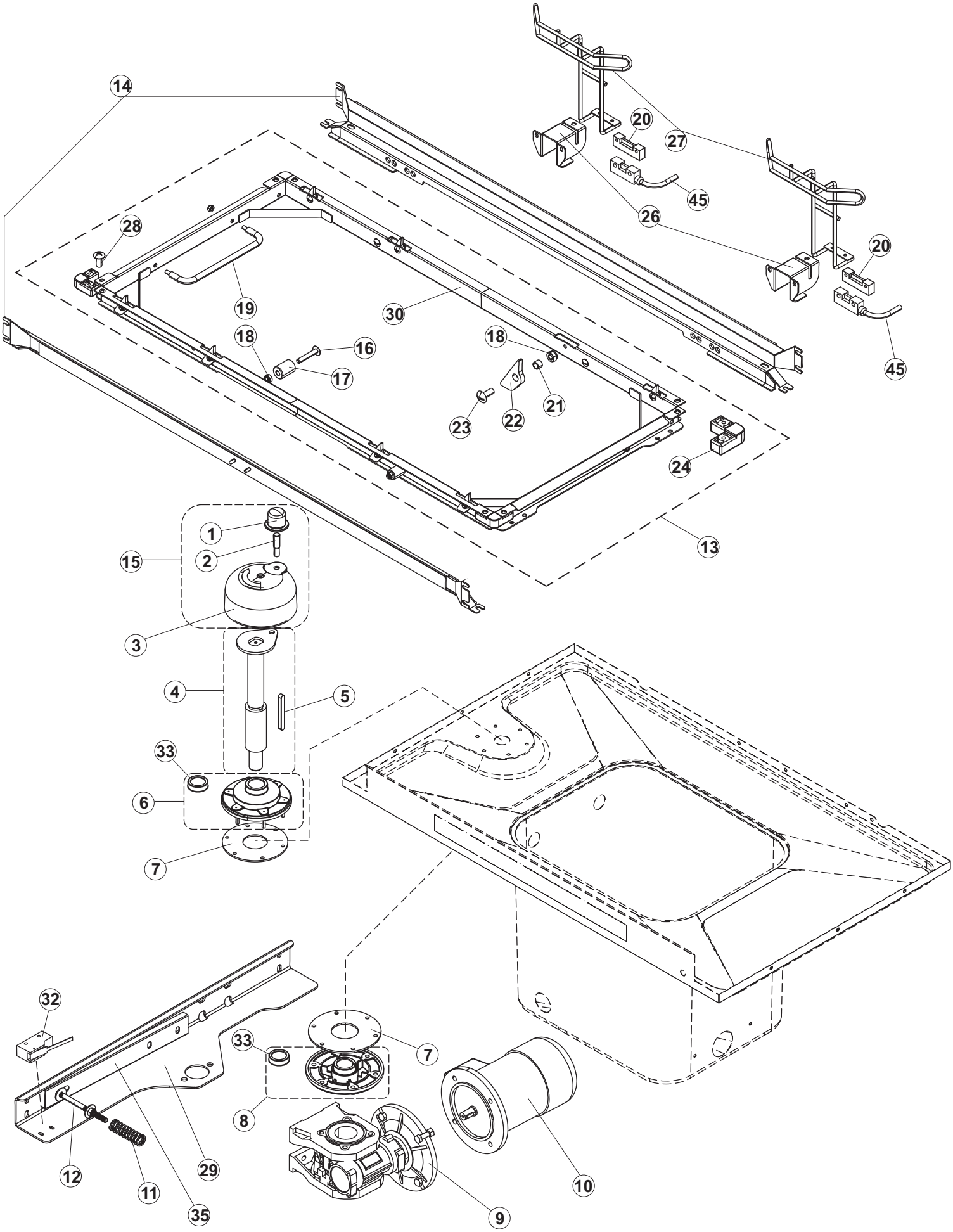
14
20
27
45
26
28
20
19
30
18
16
18
45
17
21
23
22
24
1
13
15
2
3
4
5
33
6
7
32
33
7
8
12
11
29
35
9
10

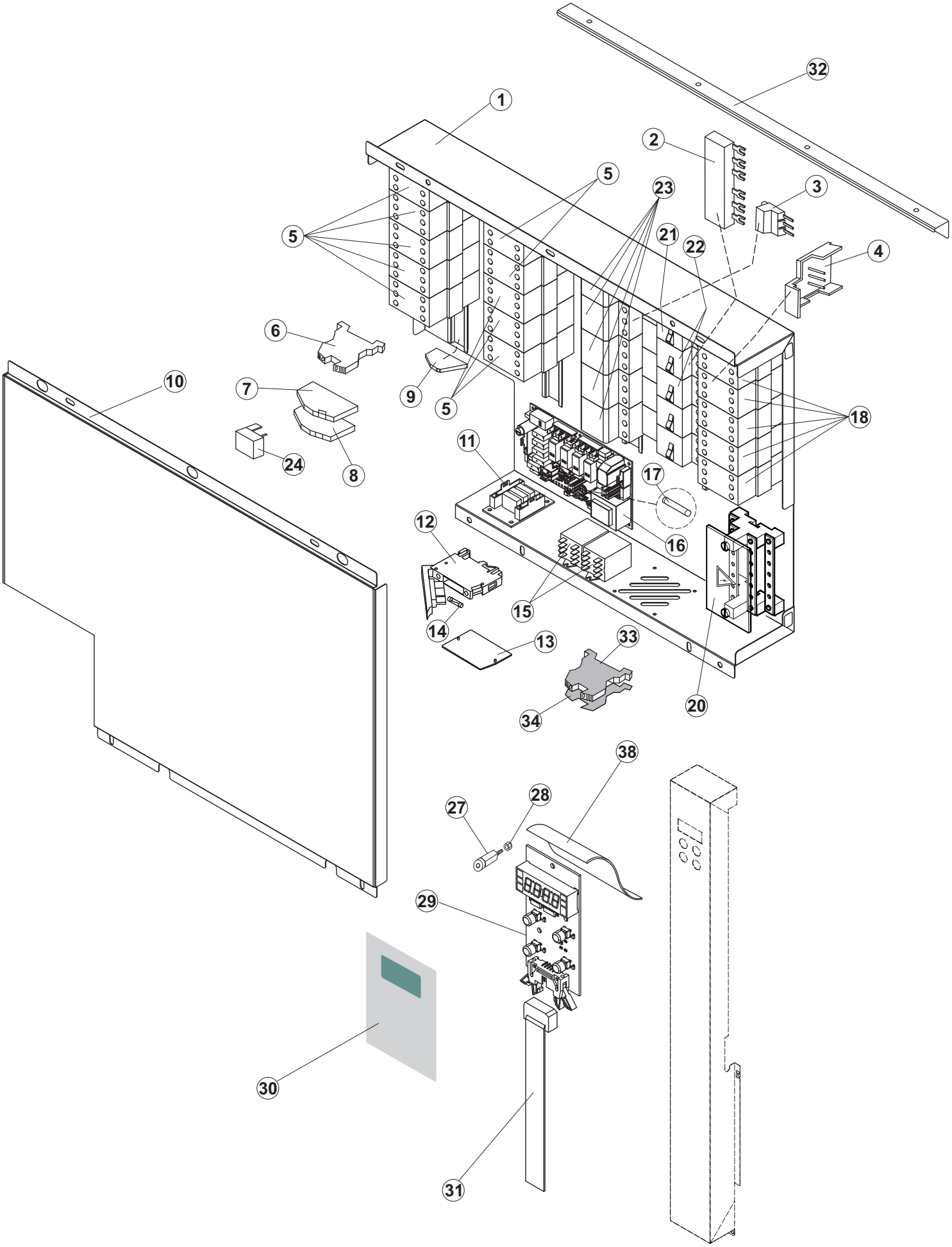
32
1
2
5
23
3
5
21
22
4
6
10
7
9
5
18
11
24
8
17
12
16
15
14
13
33
34
20
38
27
28
29
30
31

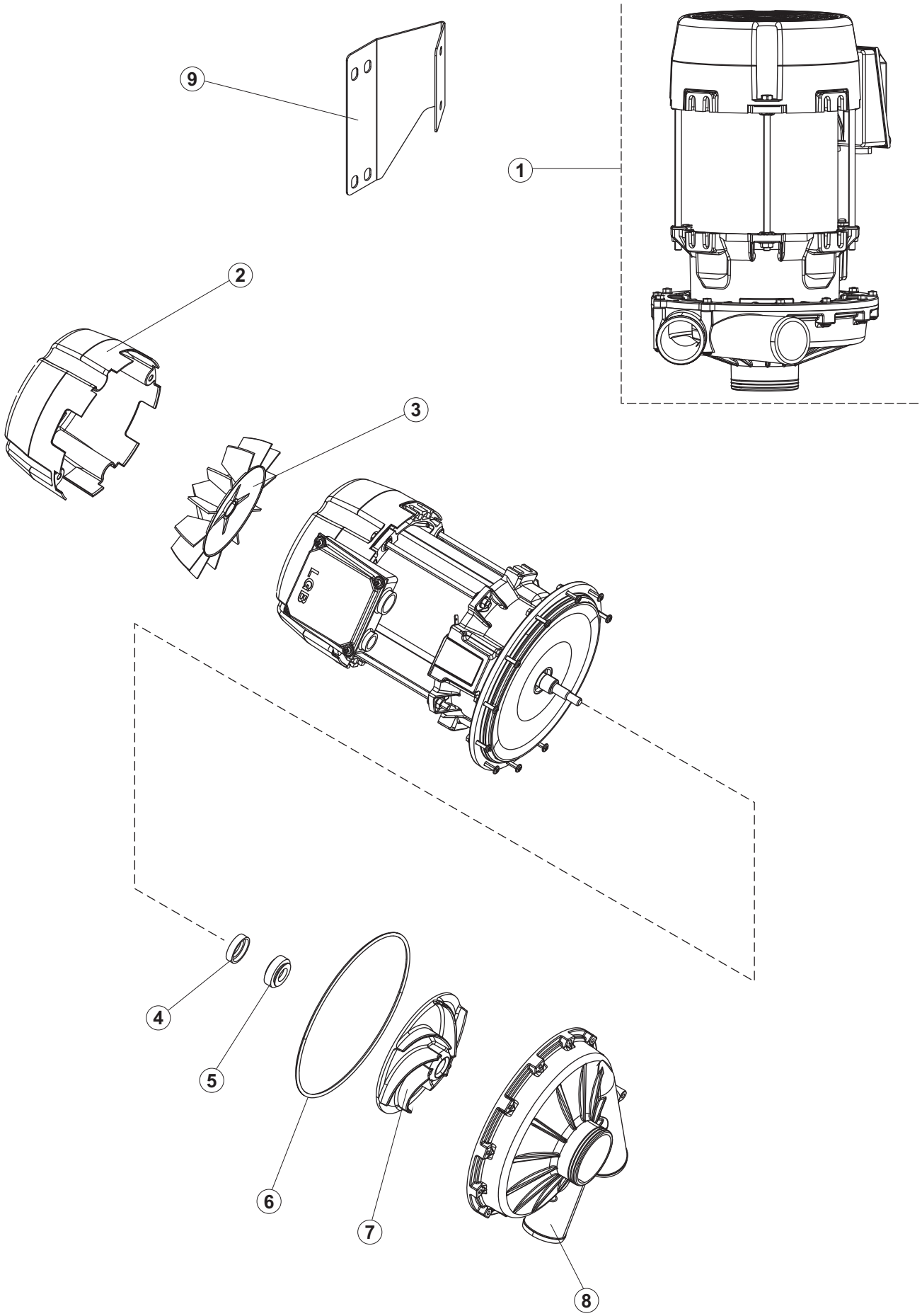
9
1
2
3
4
5
6
7
8

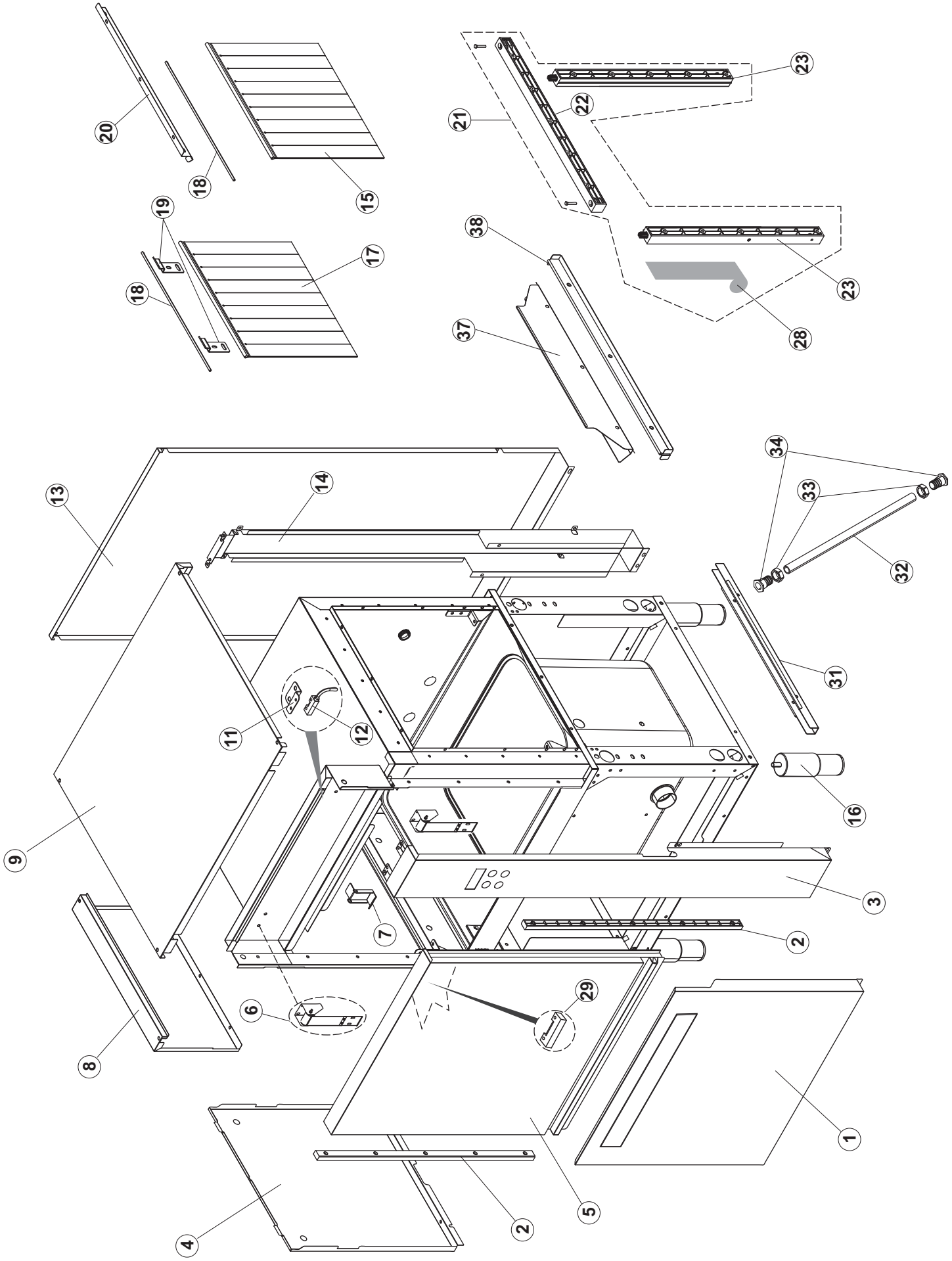
20
18
15
19
18
17
21
22
23
23
28
38
37
13
14
34
33
32
31
11
12
9
16
3
7
2
6
29
8
1
5
2
4

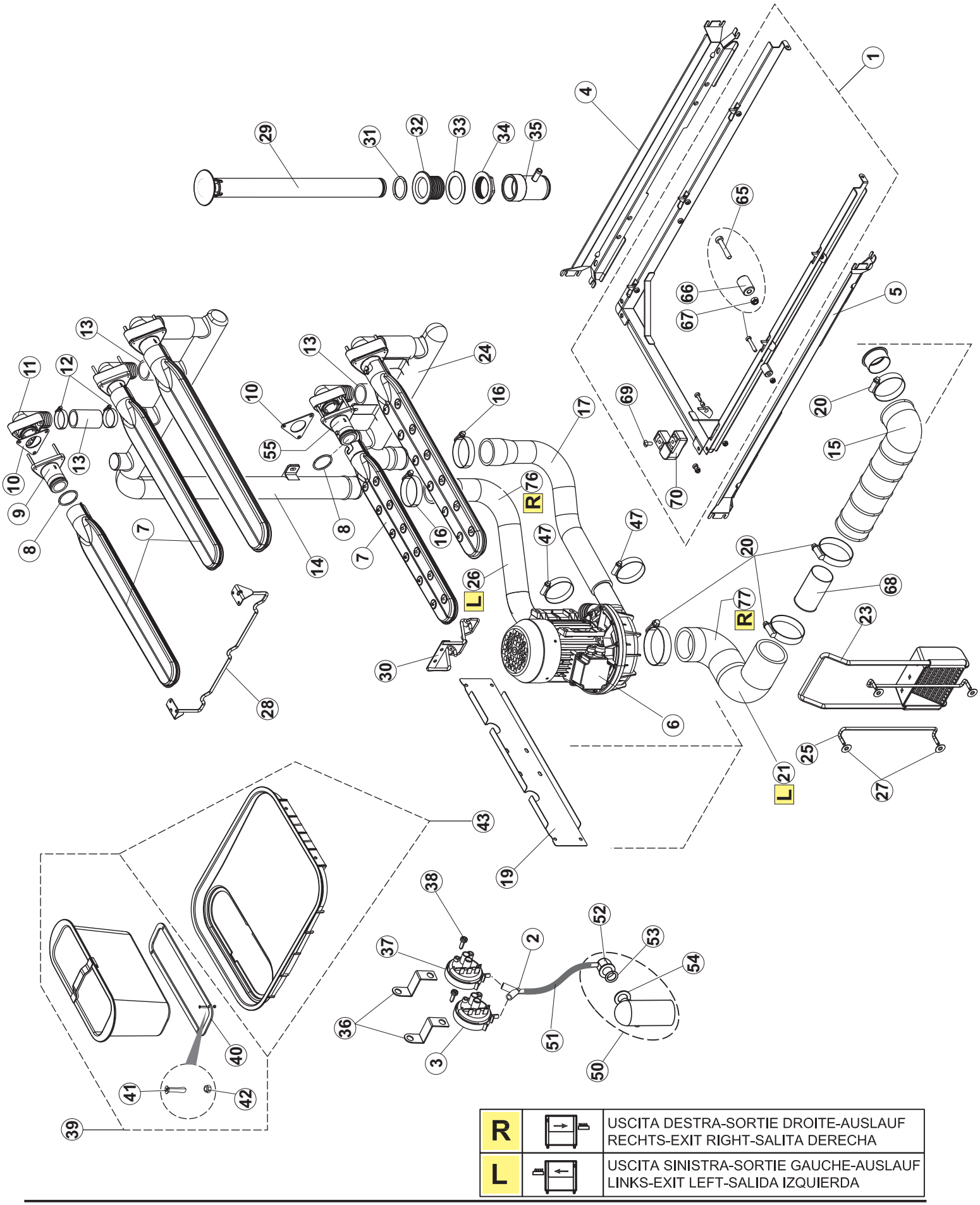

R		USCITA DESTRA-SORTIE DROITE-AUSLAUF RECHTS-EXIT RIGHT-SALITA DERECHA
L		USCITA SINISTRA-SORTIE GAUCHE-AUSLAUF LINKS-EXIT LEFT-SALIDA IZQUIERDA

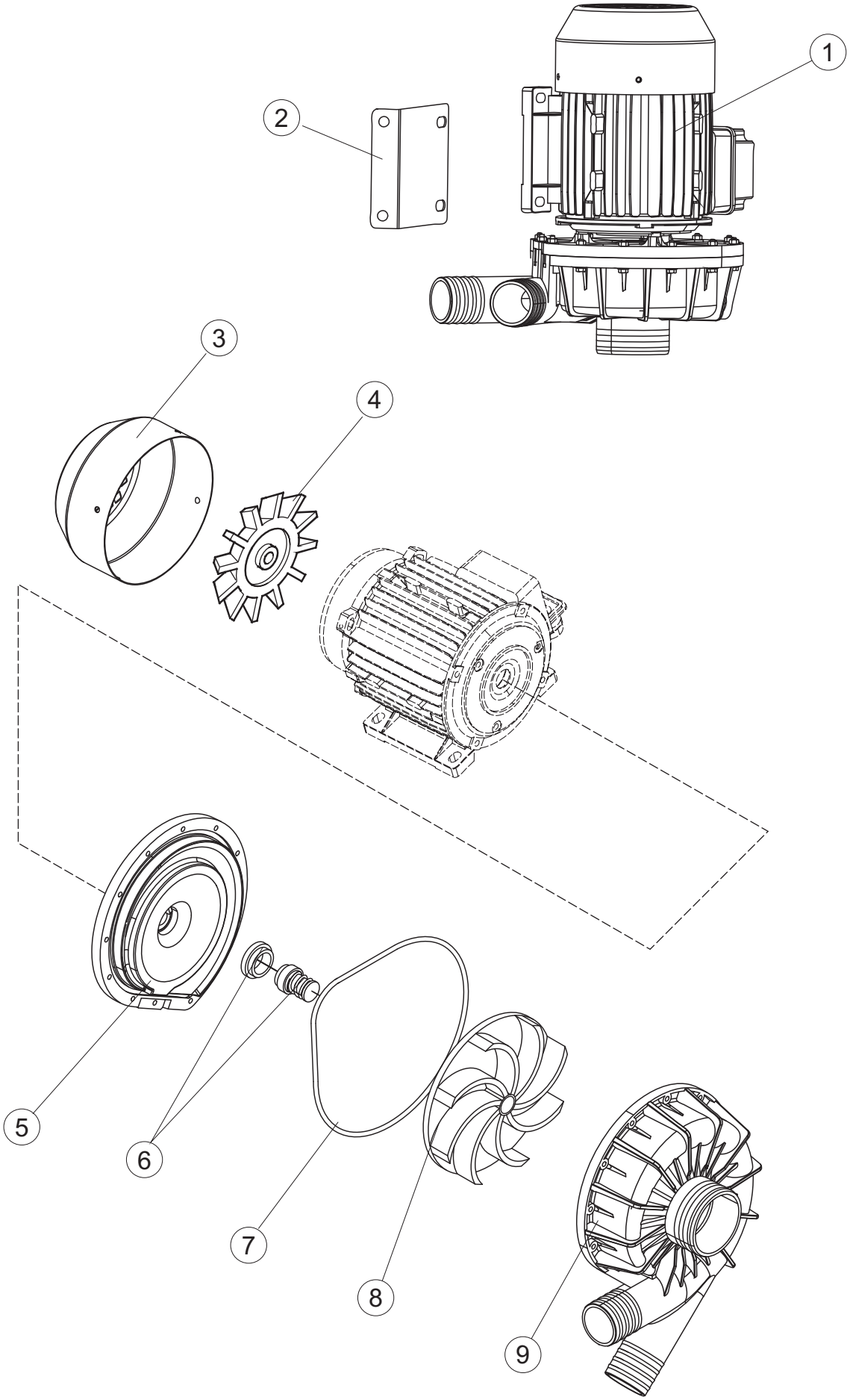
1
2
3
4
5
6
7
8
9

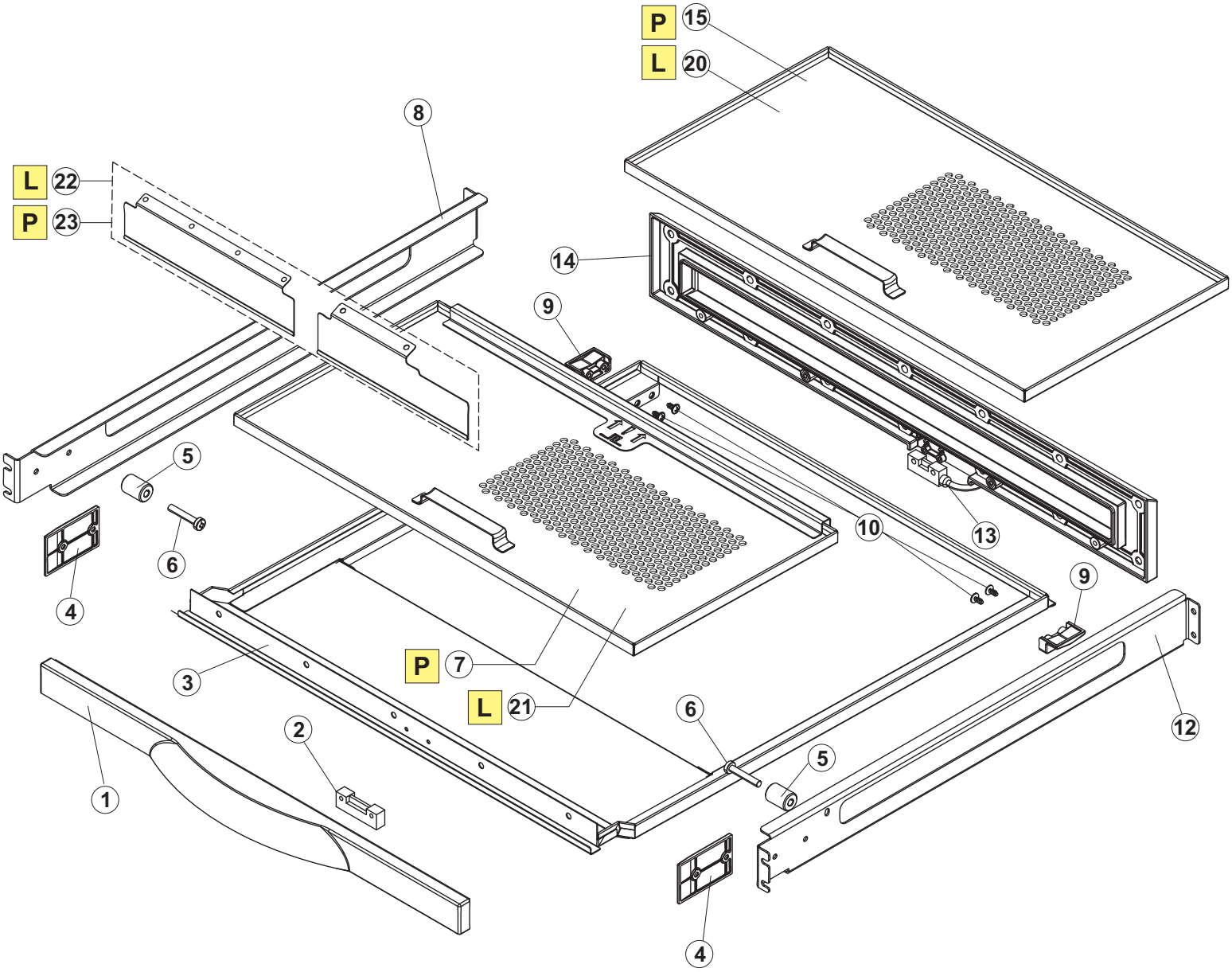

P L	P	PRELAVAGGIO-PRELAVAGE-WASCH -PRE-WASH-PRELAVADO
	L	LAVAGGIO-LAVAGE-VORWASCHE -WASH-LAVADO

- Spare parts distribution

(*) Recambio aconsejado.

Página	Posición	Código del recambio	Código viejo	Descripción	Unidad
1	1	65244		NO ESTÀ EN LISTA	
1	2	65080		NO ESTÀ EN LISTA	
1	3	65035		NO ESTÀ EN LISTA	
1	4	65258		NO ESTÀ EN LISTA	
1	5	65337		NO ESTÀ EN LISTA	
1	6	75053		PANEL LAT TRAINO PG ACAB.	NR
1	7	73100		PATA REGULABLE X CAPOTA 3LINEA	NR
1	8	65287		NO ESTÀ EN LISTA	
1	9	K65282		NO ESTÀ EN LISTA	
1	10	75271		KIT MUELLES PUERTA GOLD80/RIVER150	NR
1	11	65338		NO ESTÀ EN LISTA	
1	14	65259		NO ESTÀ EN LISTA	
1	15	65050		NO ESTÀ EN LISTA	
1	16	65256		NO ESTÀ EN LISTA	
1	17	80871		CONTACTO MAGNETICO	NR
1	18	927088	CWM7	IMAN PARA MICROINTERRUPTOR	NR
1	21	75064		GANCHO DE SEGURIDAD PARA PUERTA	NR
1	22	75647		GUJA PUERTA	NR
2	1	65082		NO ESTÀ EN LISTA	
2	2	65541		NO ESTÀ EN LISTA	
2	3	65618		NO ESTÀ EN LISTA	
2	4	65081		NO ESTÀ EN LISTA	
2	5	75307		CONEXIÓN PANEL INFERIOR EXTERNO	NR
2	6	73100		PATA REGULABLE X CAPOTA 3LINEA	NR
2	7	65052		NO ESTÀ EN LISTA	
2	9	65370		NO ESTÀ EN LISTA	
2	10	75075		trineo carrito remolque	NR
2	11	GUMT		NO ESTÀ EN LISTA	
2	12	65047		NO ESTÀ EN LISTA	
2	13	65045		NO ESTÀ EN LISTA	
2	14	486169	REB486169	TORNILLO NOX 4MAX10/4 TBCR-SP	NR
2	15	CDI206AU		TUERCA/AUTOBLOCK	NR

- Spare parts distribution

(*) Recambio aconsejado.

Página	Posición	Código del recambio	Código viejo	Descripción	Unidad
2	16	75076		TAMPON TOPE ACCION.	NR
2	17	75310		tornillo	NR
2	18	65997		JUNTA	MT
2	19	CVI172		TORNILLO INOX SPEC. 6MAX16 T. 1/2 T.POEL	NR
2	20	75071		ACCION. ARRASTRE CREMALLERA DENTADA	NR
2	21	75077		CASQUILLO	NR
2	23	65308		NO ESTÀ EN LISTA	
2	27	65052		NO ESTÀ EN LISTA	
2	34	65646		NO ESTÀ EN LISTA	
2	35	65055		SOPORTE PARA LA CONEXIÓN DE LOS TANQUES	NR
3	1	75124		VARA SOSTEN CORTINA INERMED. ACCION.	NR
3	2	65128		ménsula de soporte	NR
3	3	65210		CORTINAS	NR
3	4	65129		NO ESTÀ EN LISTA	
3	5	65211		CORTINAS	NR
3	6	65600		bomba de lavado	NR
3	7	65265		BRAZO LAVADO COMPLETO	NR
3	8	CGR4131NT		O-RING	NR
3	9	75645		BRAZO DE CONEXIÓN	NR
3	10	437050	REB437050	JUNTA	NR
3	11	75155		RECOGIDA	NR
3	12	CFS32		NO ESTÀ EN LISTA	
3	13	75154		MANGUITO LAVADO	NR
3	14	65177		TUBO IMPULSION LAVADO	NR
3	15	65210		CORTINAS	NR
3	16	CFS2		ABRAZADERA TORRO W1/W2B 50-70/12	NR
3	17	65624		MANGUITO	NR
3	19	65324		NO ESTÀ EN LISTA	
3	20	CFS3		ABRAZADERA CON TORNILLO TORRO W2B	NR
3	21	926056	DZG461	tubo acodado	NR
3	23	75661		FILTRO ASPIRACION BOMBA	NR
3	24	K65176		NO ESTÀ EN LISTA	

- Spare parts distribution

(*) Recambio aconsejado.

Página	Posición	Código del recambio	Código viejo	Descripción	Unidad
3	25	42092	C.42092	GUIA FILTRO ASPIRACION U70	NR
3	26	65623		MANGUITO	NR
3	27	472061		arandela	NR
3	28	65293		BRIDA DE APOYO	NR
3	29	75864		REBOSE	NR
3	30	65212		ménsula de soporte BRAZO LAVAD	NR
3	31	CGR4131NT		O-RING	NR
3	32	75871		PILETA DESCARGA	NR
3	33	75873		JUNTA	NR
3	34	75872		TUERCA DESCARGA DE RESIDUOS	NR
3	35	75639		CONEXIÓN DE DESCARGA	NR
3	36	DAS20206		NO ESTÀ EN LISTA	
3	37	926049	DEP45	PRESOSTATO	NR
3	38	CVZ4		tornillo	NR
3	39	75429		FILTRO	NR
3	40	75428		PESO DE FILTRO DE CESTA	NR
3	41	CVI1101		TORNILLO INOX 4MAX10 TC/CRUZ	NR
3	42	417091		TUERCA/AUTOBLOCK	NR
3	43	65200		FILTRO	NR
3	47	CFS1A		ABRAZADERA	NR
3	50	984005	REB984005	GRUPO CAMPANA PRESOSTATO 35/40	NR
3	51	143005	SPG10	TUBO PRES. TP 5x11 (CASER/15/NL C4N)	MT
3	52	468029	REB468029	EMPALME CAMPANA PRESOSTATO	NR
3	53	456020	REB456020	junta tórica o-ring	NR
3	54	437019	REB437019	JUNTA CAMP. PRES. TORNILLO M.	NR
3	55	75648		BRAS DE CONNEXION	NR
3	57	H.775489-001		Soporte sonda de temperatura	NR
3	58	231016		SONDA TEMPERATURA (AMPOLLA ACERO)	NR
3	59	80397		RESISTENCIA ELECTRICA 10500W	NR
3	60	456002	REB456002	junta tórica o-ring	NR
3	61	69870		PROTECCION RESISTENCIA CALENTADOR	NR
3	62	927057		TERMOSTATO 3 CONTACTOS 90/110ºC TIPO LS1	NR

- Spare parts distribution

(*) Recambio aconsejado.

Página	Posición	Código del recambio	Código viejo	Descripción	Unidad
4	1	65787		NO ESTÀ EN LISTA	
4	2	65593		BRIDA DE APOYO	NR
4	3	65515		BRAZO ACLARADO	NR
4	4	77068		ROCIADOR ENJUAGUE MC3 E 08/95 INOX	NR
4	5	65523		NO ESTÀ EN LISTA	
4	6	65585		BRIDA DE APOYO	NR
4	7	65784		NO ESTÀ EN LISTA	
4	8	927309	CSP251	ROCIADOR INOX PARA PRIMO	NR
4	9	65527		NO ESTÀ EN LISTA	
4	10	65727		OR(50825)CAMPANA PRES.LA50	NR
4	11	65726		RECOGIDA	NR
4	12	65723		JUNTA 34X21X1,5 EPDM 70SH	NR
4	13	65724		RECOGIDA	NR
4	14	143010	SPG61	TUBO PRES. TP 12X19. 5	MT
4	15	143268		UNION "Y"	NR
4	16	77060		COLECTOR	NR
4	17	41525		TUBO IMPULSION ENJUAGUE (CRP)	NR
4	19	65521		BRAZO ACLARADO	NR
4	20	65785		NO ESTÀ EN LISTA	
4	21	65588		ménsula de soporte BRAZO ENJUAGUE	NR
4	22	77066		FILTRO	NR
4	23	429077		CONTERA VIROLA	NR
4	24	437107		JUNTA	NR
4	25	136029		CUERPO ASPIRACION/DESCARGA	NR
4	26	20206PZ		NO ESTÀ EN LISTA	
4	27	65813		PRESOSTATO 140/95	NR
4	28	CVZ4		tornillo	NR
4	29	143131	SPG47	MANGUITO	MT
4	30	107013		CAMPANA PRESOSTATO	NR
4	31	456073		O-RING	NR
4	32	127115		MANGUITO BOMBA DESAGÜE	NR
4	33	927322	CFS14	ABRAZADERA	NR

- Spare parts distribution

(*) Recambio aconsejado.

Página	Posición	Código del recambio	Código viejo	Descripción	Unidad
4	34	130177		BOMBA DESAGUE 50HZ	NR
4	35	65663		NO ESTÀ EN LISTA	
4	36	65805		NO ESTÀ EN LISTA	
4	37	929167	DPE112	ELECTROBOMBA	NR
4	38	65667		NO ESTÀ EN LISTA	
4	39	65660		NO ESTÀ EN LISTA	
4	40	65806		NO ESTÀ EN LISTA	
4	41	929163	DZR2622	EMPALME LATON 3/8M CURVO METANO	NR
4	42	65876		RACCORD DE UNIÓN 3/8" AISI316	NR
4	45	CFS32		NO ESTÀ EN LISTA	
5	1	927057		TERMOSTATO 3 CONTACTOS 90/110ºC TIPO LS1	NR
5	2	69871		SOPORTE DE SONDA	NR
5	3	231016		SONDA TEMPERATURA (AMPOLLA ACERO)	NR
5	4	69870		PROTECCION RESISTENCIA CALENTADOR	NR
5	5	456002	REB456002	junta tórica o-ring	NR
5	6	926053	DWT100	TAPON/BRIDA CIEGA 170880543	NR
5	7	230083C	REB230083C	RESISTENCIA	NR
5	8	230020C	REB230020C	KIT RESISTENCIA REB230020 (8KW)	NR
5	9	80398C	C.80398C	RESISTENCIA B. 9500W 230V RIVER 82/83	NR
5	10	65700		CALDERIN	NR
5	11	77028		MANGUITO	NR
5	13	K65271		RACCOR TUBO ENTRADA DE AGUA	NR
5	14	65245		AISLAMIENTO CALENTADOR	NR
5	15	143010	SPG61	TUBO PRES. TP 12X19. 5	MT
5	16	65582		BRIDA DE APOYO	NR
5	17	65588		ménsula de soporte BRAZO ENJUAGUE	NR
5	18	65788		BRAZO ACLARADO	NR
5	19	65951		ROCIADOR ENJUAGUE INOX ULTRARINSE IM8MC3	NR
5	20	65727		OR(50825)CAMPANA PRES.LA50	NR
5	21	65728		RECOGIDA	NR
5	22	65724		RECOGIDA	NR
5	23	143268		UNION "Y"	NR

- Spare parts distribution

(*) Recambio aconsejado.

Página	Posición	Código del recambio	Código viejo	Descripción	Unidad
5	24	65388		BREAK TANK	NR
5	25	65390		NO ESTÀ EN LISTA	
5	26	65608		NO ESTÀ EN LISTA	
5	27	41525		TUBO IMPULSION ENJUAGUE (CRP)	NR
5	28	437041	REB437041	JUNTA	NR
5	29	143270		TUBO WRAS	NR
5	31	927322	CFS14	ABRAZADERA	NR
5	33	143131	SPG47	MANGUITO	MT
5	34	10000		NO ESTÀ EN LISTA	
5	35	41059	C.41059	protección contra chorros de agua	NR
5	36	929167	DPE112	ELECTROBOMBA	NR
5	37	429036	REB429036	CONTERA VIROLA	NR
5	38	437025	REB437025	JUNTA D27D35S1. 5 FIBRA	NR
5	39	CDO134CR		CHROME TUERCA	NR
5	40	75621		NO ESTÀ EN LISTA	
5	41	224031		PRESOSTATO	NR
5	43	927326	DZR666	EMPALME CODO	NR
5	44	240016	DEV3S16	ELECTROVALVULA	NR
5	45	75976		PARCIALIZADOR	NR
5	47	CFS32		NO ESTÀ EN LISTA	
5	50	65545		BRAZO ACLARADO	NR
5	59	65723		JUNTA 34X21X1,5 EPDM 70SH	NR
6	1	75058		arandela	NR
6	2	75234		PERNO	NR
6	3	75649		protección contra chorros de agua	NR
6	4	65235		EJE MOTOR trasportador	NR
6	5	65235C		CHAVETA MOTO-REDUCTOR	NR
6	6	K75141		CASQUILLO ACCION. SUPERIOR	NR
6	7	75168		JUNTA	NR
6	8	K75057		CASQUILLO ACCION. INFERIOR	NR
6	9	65921		REDUCTOR SW050PA MEC71B5 I=30	NR
6	10	927105	DPM1205	REMOLQUE MOTOR	NR

- Spare parts distribution

(*) Recambio aconsejado.

Página	Posición	Código del recambio	Código viejo	Descripción	Unidad
6	11	CMT13		MUELLE	NR
6	12	60354		tornillo	NR
6	13	75869		ARRASTRE DE CESTAS	NR
6	14	K65024		GUIA CESTA	NR
6	15	K75649		KIT PLACA DE PROTECCIÓN DE LAS SALPICADURAS DE AGUA	NR
6	16	75310		tornillo	NR
6	17	75076		TAMPON TOPE ACCION.	NR
6	18	CDI206AU		TUERCA/AUTOBLOCK	NR
6	19	75073		ASA DE ACCION ARRASTRE A	NR
6	20	927088	CWM7	IMAN PARA MICROINTERRUPTOR	NR
6	21	75077		CASQUILLO	NR
6	22	75071		ACCION. ARRASTRE CREMALLERA DENTADA	NR
6	23	CVI172		TORNILLO INOX SPEC. 6MAX16 T. 1/2 T.POEL	NR
6	24	75075		trineo carrito remolque	NR
6	25	65022		NO ESTÀ EN LISTA	
6	26	75110		ECONOMIZADOR SOPORTE	NR
6	27	65695		LEVA ACCIONAMIENTO DEL ACLARADO	NR
6	28	486169	REB486169	TORNILLO NOX 4MAX10/4 TBCR-SP	NR
6	29	65217		NO ESTÀ EN LISTA	
6	30	75868		CESTAS REMOLQUE P	NR
6	32	927246	DEM11NT	MICROINTERRUPTOR MS30+CAPERUZA VFC03	NR
6	33	927095	DWA202	ANILLO DE ESTANQ. MIM 30X40X7 (MIM30407)	NR
6	35	75218		SOPORTE ACTIV. MICRO ACCION. PG ACAB.	NR
6	45	80871		CONTACTO MAGNETICO	NR
7	1	65680		PANEL DE COMPONENTES ELÉCTRICOS	NR
7	2	80829		EMBARRADO CONEXIÓN ELÉCTRICA 3 F 2 INTER. (ART.3RV1915-1AB)	NR
7	3	80826		CONECTOR DE ALIMENTACIÓN	NR
7	4	73830		CONECTOR	NR
7	5	73351		CONTACTOR	NR
7	6	927115	DEM4L	bloque de terminales	NR
7	7	80822		BORNE 2,5MM 24A (ART.280-641) GRIS	NR
7	8	80824		BORNERO	NR

- Spare parts distribution

(*) Recambio aconsejado.

Página	Posición	Código del recambio	Código viejo	Descripción	Unidad
7	9	75817		NO ESTÀ EN LISTA	
7	10	65683		NO ESTÀ EN LISTA	
7	11	74903		TARJETA electrónica	NR
7	12	H.228047		PORTA-FUSIBLE	NR
7	13	H.228048		TAPON	NR
7	14	228014		FISIBLE	NR
7	15	929115	DER1108	RELE 16A 230V	NR
7	16	215041-2		TARJETA electrónica 215041+FIRMWARE26 (IMAGE.ENC)	NR
7	17	228010		FISIBLE	NR
7	18	73350		CONTACTOR	NR
7	20	75983		bloque de terminales	NR
7	21	DEI38N		INT AUT 3X25A 4,5/6,3A 3RV2011-1GA10	NR
7	22	DEI36N		INT AUT 3X25A 1/1,6A 3RV2011-1AA10	NR
7	23	927038	DEP2F	PORTA-FUSIBLE TRIPOLAR GK1-DF	NR
7	24	80825		PUENTE CONEXION ELÉCTRICA	NR
7	27	419036		DISTANCIADOR M3	NR
7	28	417119		TUERCA	NR
7	29	74901		TECLADO DE COMANDOS	NR
7	30	65757		NO ESTÀ EN LISTA	
7	31	80933		CABLE FLAT	NR
7	32	65491		NO ESTÀ EN LISTA	
7	33	65980		BORNERO	NR
7	34	65981		TAPON	NR
7	38	214088		PVC CORTINAS ELÉCTRICAS PROTECCIÓN	NR
8	1	65600		bomba de lavado	NR
8	2	66456		NO ESTÀ EN LISTA	
8	3	66457		NO ESTÀ EN LISTA	
8	4	66452		NO ESTÀ EN LISTA	
8	5	66453		NO ESTÀ EN LISTA	
8	6	66455		NO ESTÀ EN LISTA	
8	7	66454		NO ESTÀ EN LISTA	
8	8	66451		NO ESTÀ EN LISTA	

- Spare parts distribution

(*) Recambio aconsejado.

Página	Posición	Código del recambio	Código viejo	Descripción	Unidad
8	9	65329		NO ESTÀ EN LISTA	
9	1	65482		NO ESTÀ EN LISTA	
9	2	75647		GUJA PUERTA	NR
9	3	65409		NO ESTÀ EN LISTA	
9	4	65054		NO ESTÀ EN LISTA	
9	5	65534		PUERTA REMOLQUE	NR
9	6	77560		KIT MUELLES PORTEZ. PRELAVADO ACCION.	NR
9	7	75064		GANCHO DE SEGURIDAD PARA PUERTA	NR
9	8	65035		NO ESTÀ EN LISTA	
9	9	65742		NO ESTÀ EN LISTA	
9	11	65256		NO ESTÀ EN LISTA	
9	12	80871		CONTACTO MAGNETICO	NR
9	13	65540		NO ESTÀ EN LISTA	
9	14	65619		NO ESTÀ EN LISTA	
9	15	65216		CORTINAS	NR
9	16	73100		PATA REGULABLE X CAPOTA 3LINEA	NR
9	17	65210		CORTINAS	NR
9	18	75124		VARA SOSTEN CORTINA INERMED. ACCION.	NR
9	19	65128		ménsula de soporte	NR
9	20	65640		NO ESTÀ EN LISTA	
9	21	GUMT		NO ESTÀ EN LISTA	
9	22	65047		NO ESTÀ EN LISTA	
9	23	65045		NO ESTÀ EN LISTA	
9	28	65997		JUNTA	MT
9	29	927088	CWM7	IMAN PARA MICROINTERRUPTOR	NR
9	31	77527		BARRA INFERIOR DE ACERO	NR
9	32	77544		MANGUITO	NR
9	33	77524		TUERCA	NR
9	34	77525		PILETA DESCARGA	NR
9	37	65646		NO ESTÀ EN LISTA	
9	38	65055		SOPORTE PARA LA CONEXIÓN DE LOS TANQUES	NR
10	1	77830		ARRASTRE DE CESTAS	NR

- Spare parts distribution

(*) Recambio aconsejado.

Página	Posición	Código del recambio	Código viejo	Descripción	Unidad
10	2	70996		empalme	NR
10	3	224006	REB224006	PRESOSTATO 115/15 LAV. (761. 263)	NR
10	4	65531		GUIA CESTA	NR
10	5	65531		GUIA CESTA	NR
10	6	70100		bomba de lavado	NR
10	7	65265		BRAZO LAVADO COMPLETO	NR
10	8	CGR4131NT		O-RING	NR
10	9	75645		BRAZO DE CONEXIÓN	NR
10	10	437050	REB437050	JUNTA	NR
10	11	75155		RECOGIDA	NR
10	12	CFS32		NO ESTÀ EN LISTA	
10	13	75154		MANGUITO LAVADO	NR
10	14	65177		TUBO IMPULSION LAVADO	NR
10	15	80186	C.80186	tubo de aspiración	NR
10	16	CFS2		ABRAZADERA TORRO W1/W2B 50-70/12	NR
10	17	65623		MANGUITO	NR
10	19	65324		NO ESTÀ EN LISTA	
10	20	CFS3		ABRAZADERA CON TORNILLO TORRO W2B	NR
10	21	65189		TUBO BOMBA	NR
10	23	75661		FILTRO ASPIRACION BOMBA	NR
10	24	K65176		NO ESTÀ EN LISTA	
10	25	42092	C.42092	GUIA FILTRO ASPIRACION U70	NR
10	26	65624		MANGUITO	NR
10	27	472061		arandela	NR
10	28	65293		BRIDA DE APOYO	NR
10	29	77846		REBOSE	NR
10	30	65212		ménsula de soporte BRAZO LAVAD	NR
10	31	CGR4131NT		O-RING	NR
10	32	75871		PILETA DESCARGA	NR
10	33	75873		JUNTA	NR
10	34	75872		TUERCA DESCARGA DE RESIDUOS	NR
10	35	75639		CONEXIÓN DE DESCARGA	NR

- Spare parts distribution

(*) Recambio aconsejado.

Página	Posición	Código del recambio	Código viejo	Descripción	Unidad
10	36	DAS20206		NO ESTÀ EN LISTA	
10	37	926049	DEP45	PRESOSTATO	NR
10	38	CVZ4		tornillo	NR
10	39	75429		FILTRO	NR
10	40	75428		PESO DE FILTRO DE CESTA	NR
10	41	CVI1101		TORNILLO INOX 4MAX10 TC/CRUZ	NR
10	42	417091		TUERCA/AUTOBLOCK	NR
10	43	65200		FILTRO	NR
10	47	CFS1A		ABRAZADERA	NR
10	50	984005	REB984005	GRUPO CAMPANA PRESOSTATO 35/40	NR
10	51	143005	SPG10	TUBO PRES. TP 5x11 (CASER/15/NL C4N)	MT
10	52	468029	REB468029	EMPALME CAMPANA PRESOSTATO	NR
10	53	456020	REB456020	junta tórica o-ring	NR
10	54	437019	REB437019	JUNTA CAMP. PRES. TORNILLO M.	NR
10	55	75648		BRAS DE CONNEXION	NR
10	65	75310		tornillo	NR
10	66	75076		TAMPON TOPE ACCION.	NR
10	67	CDI206AU		TUERCA/AUTOBLOCK	NR
10	68	929165T		NO ESTÀ EN LISTA	
10	69	486169	REB486169	TORNILLO NOX 4MAX10/4 TBCR-SP	NR
10	70	75075		trineo carrito remolque	NR
10	76	65622		MANGUITO	NR
10	77	65269		TUBO BOMBA	NR
11	1	70100		bomba de lavado	NR
11	2	70105		BRIDA DE APOYO	NR
11	3	70940		CUBREVENTILADOR ELECTROBOMBA	NR
11	4	70939		ROTOR PARA ELECTROBOMBA	NR
11	5	70941		BRIDA	NR
11	6	70942		SELLO MECANICO PARA ELECTROBOMBA	NR
11	7	70943		O-RING	NR
11	8	70944		ROTOR PARA ELECTROBOMBA	NR
11	9	70945		ESPIRAL PARA ELECTROBOMBA	NR

- Spare parts distribution

(*) Recambio aconsejado.

Página	Posición	Código del recambio	Código viejo	Descripción	Unidad
12	1	65501		Mango para el filtro	NR
12	2	927088	CWM7	IMAN PARA MICROINTERRUPTOR	NR
12	3	65556		FILTRO MARCO	NR
12	4	65503		lado remolque trineo	NR
12	5	75076		TAMPON TOPE ACCION.	NR
12	6	75311		NO ESTÀ EN LISTA	
12	7	65477		NO ESTÀ EN LISTA	
12	8	65560		NO ESTÀ EN LISTA	
12	9	65508		BLOQUE DESLIZANTE	NR
12	10	65999		NO ESTÀ EN LISTA	
12	12	65561		NO ESTÀ EN LISTA	
12	13	80871		CONTACTO MAGNETICO	NR
12	14	65502		MARCO DE FILTRO	NR
12	15	65478		NO ESTÀ EN LISTA	
12	20	65468		NO ESTÀ EN LISTA	
12	21	65464		NO ESTÀ EN LISTA	
12	22	K65565		KIT ANTI-SALPICADURAS ACCION. PARA PUERTA LAVADO	NR
12	23	K65479		KIT ANTI-SALPICADURAS ACCION. PARA PUERTA PRE-LAVADO	NR